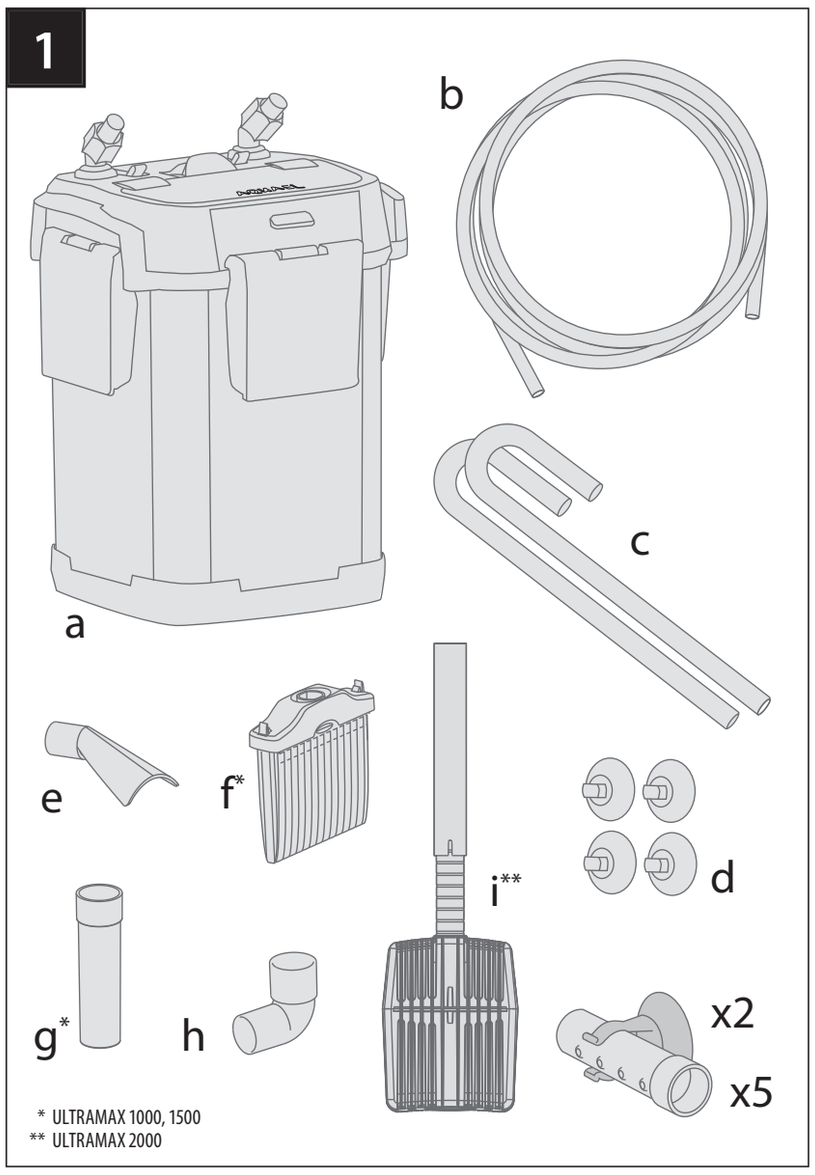
1
a
b
c
d
e
f*
g*
h
i**
x2
x5
* ULTRAMAX 1000, 1500
** ULTRAMAX 2000

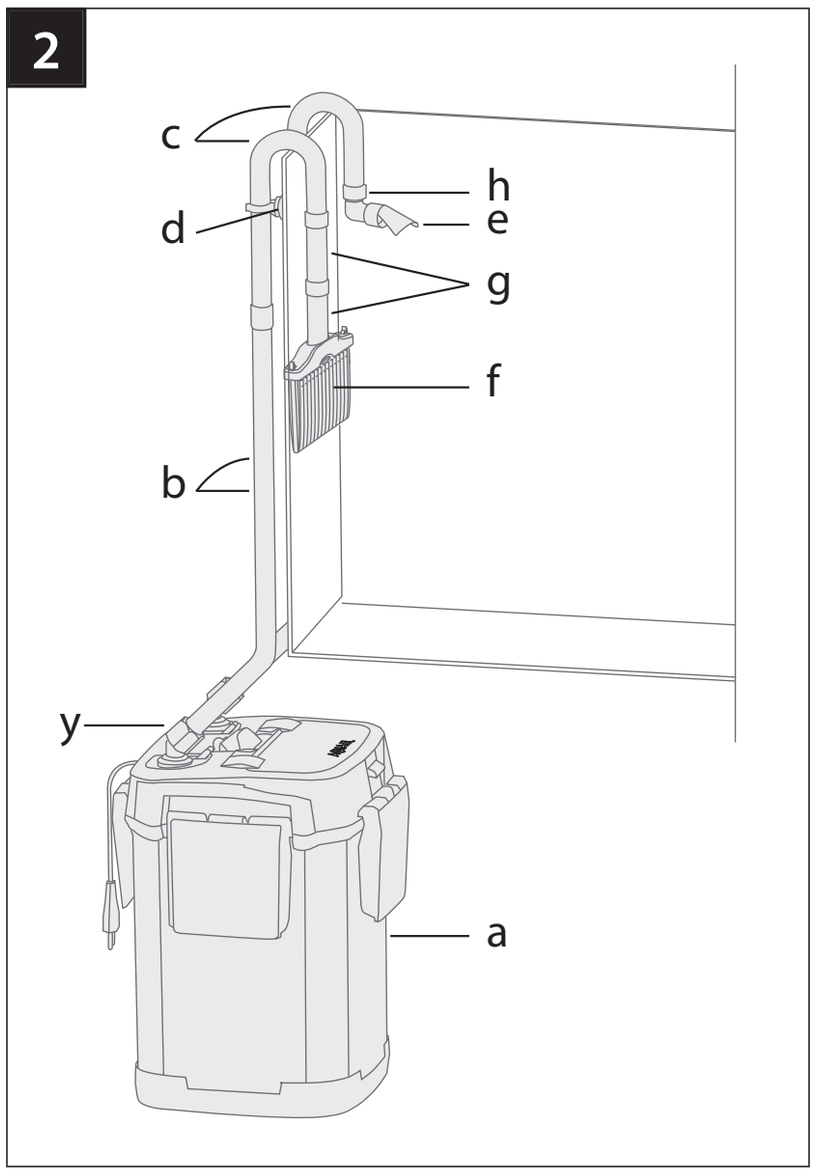
2
c
d
h
e
g
f
b
y
a

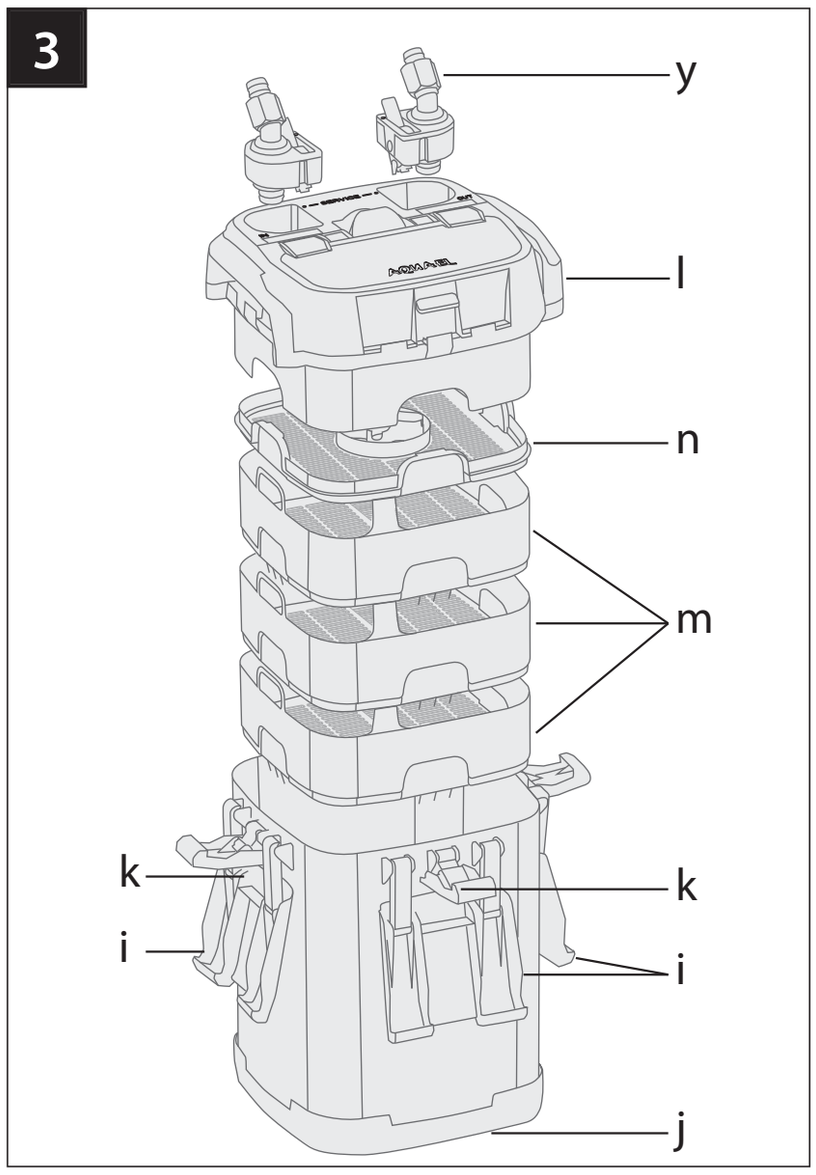
3
y
l
n
m
k
k
i
i
j

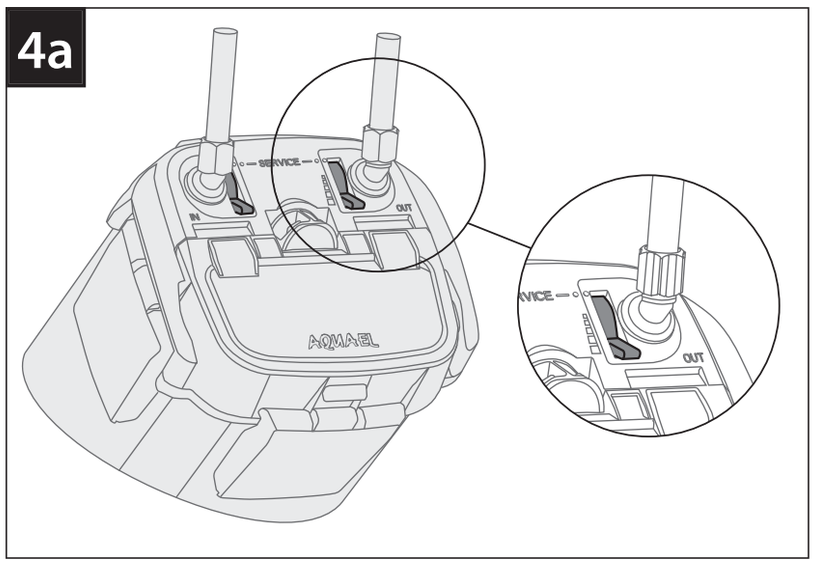
4a
SERVICE
IN
OUT
AQUAEL

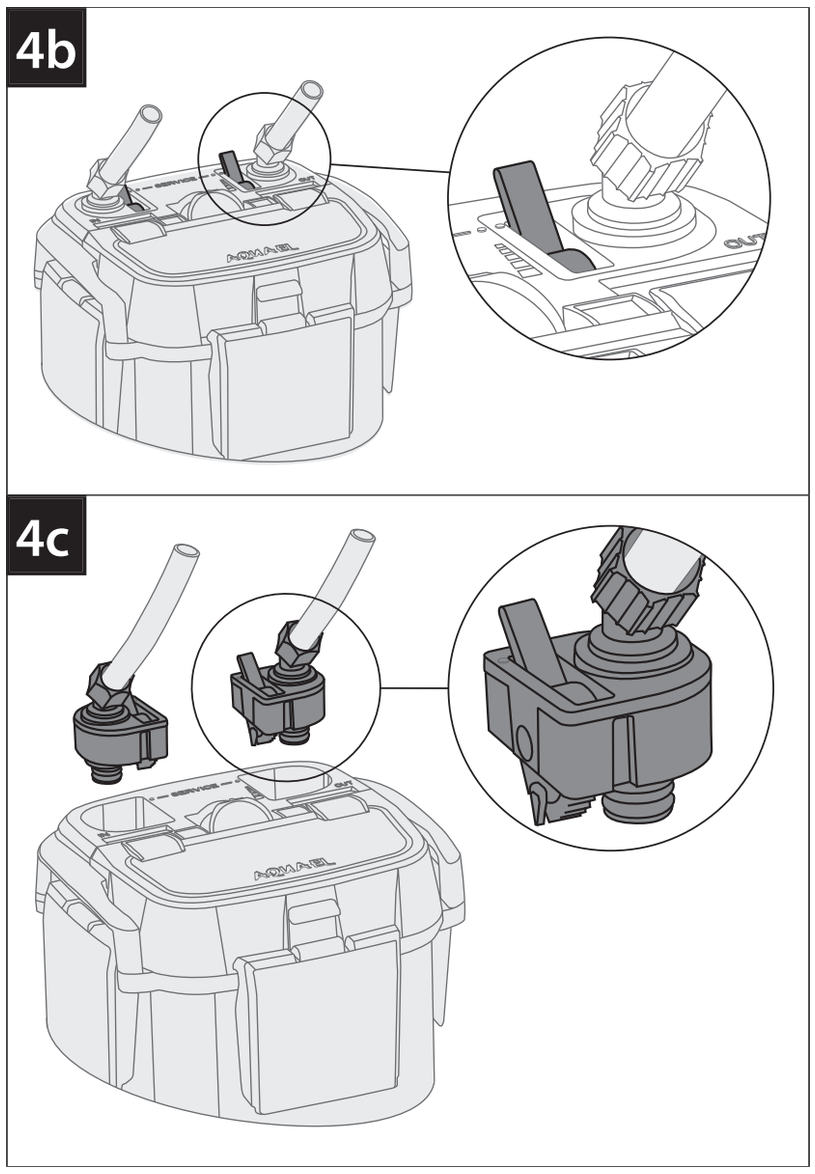
4b
4c

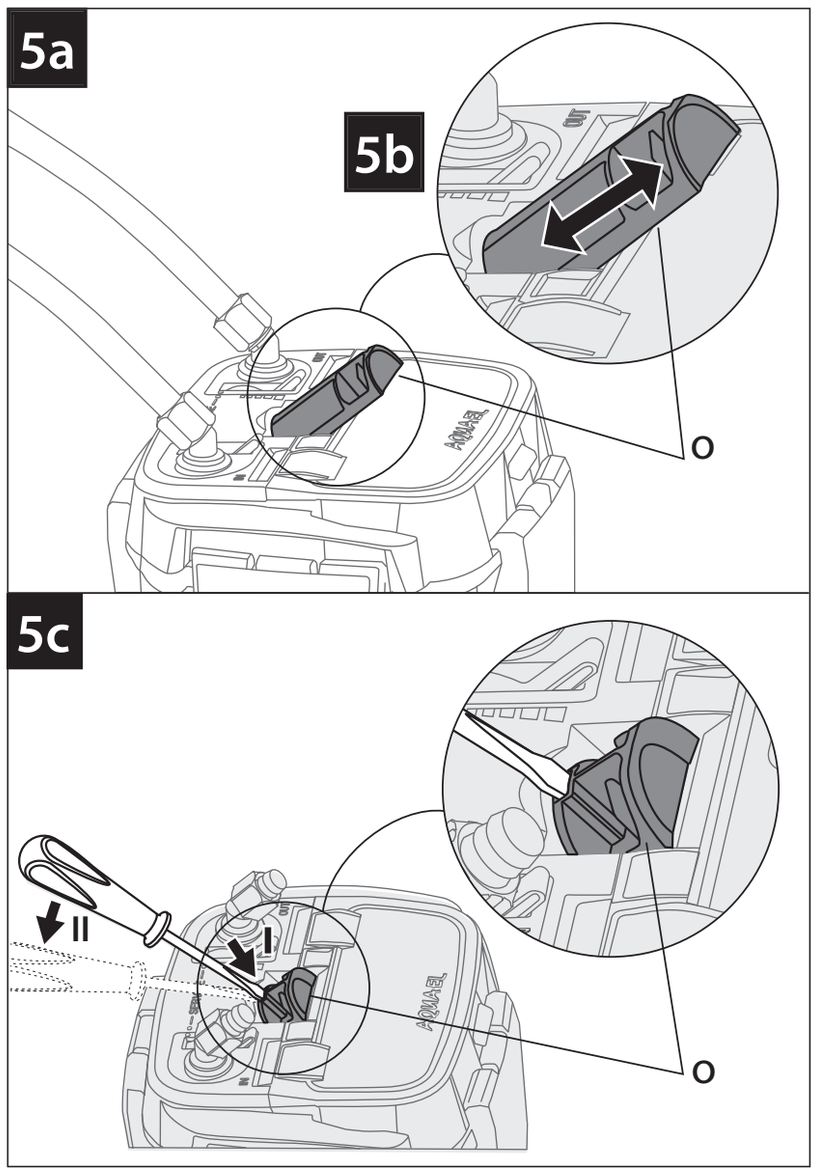
5a
5b
o
5c
II
I
o

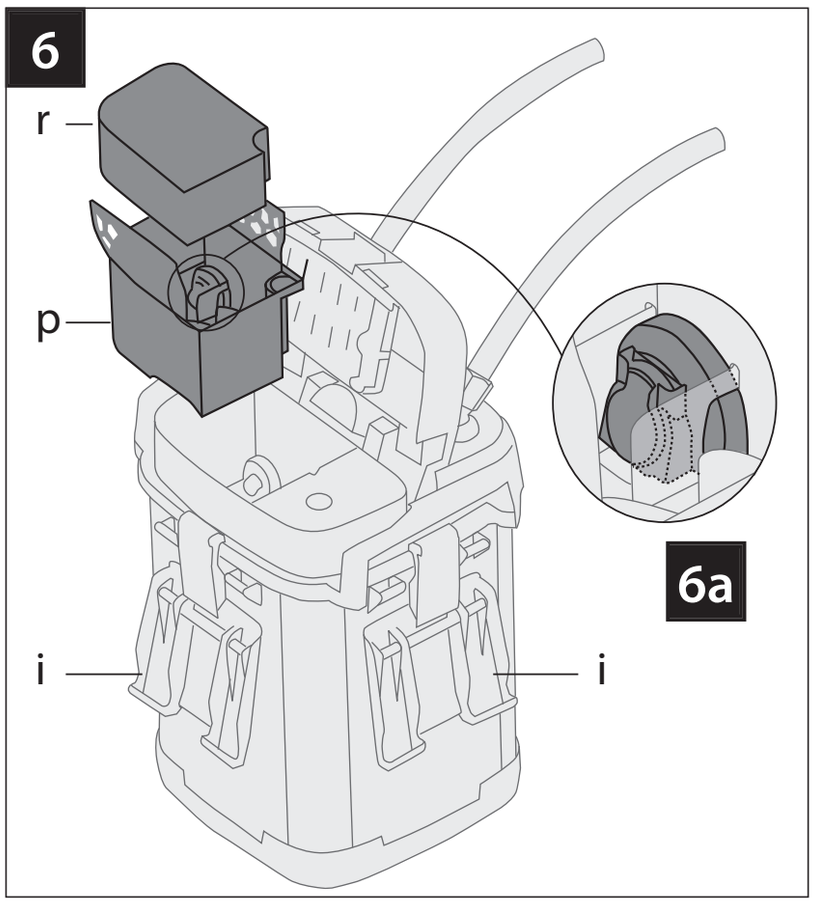
6
r
p
6a
i
i

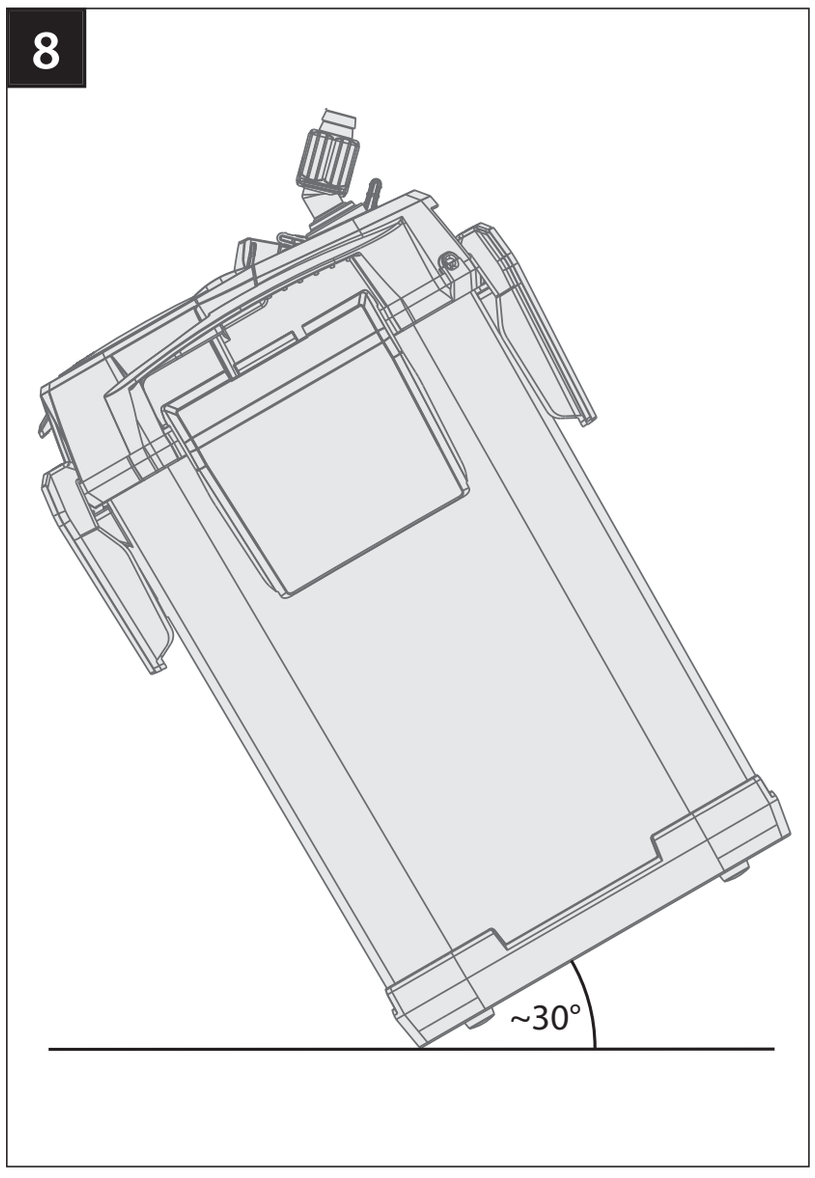
8
~30°

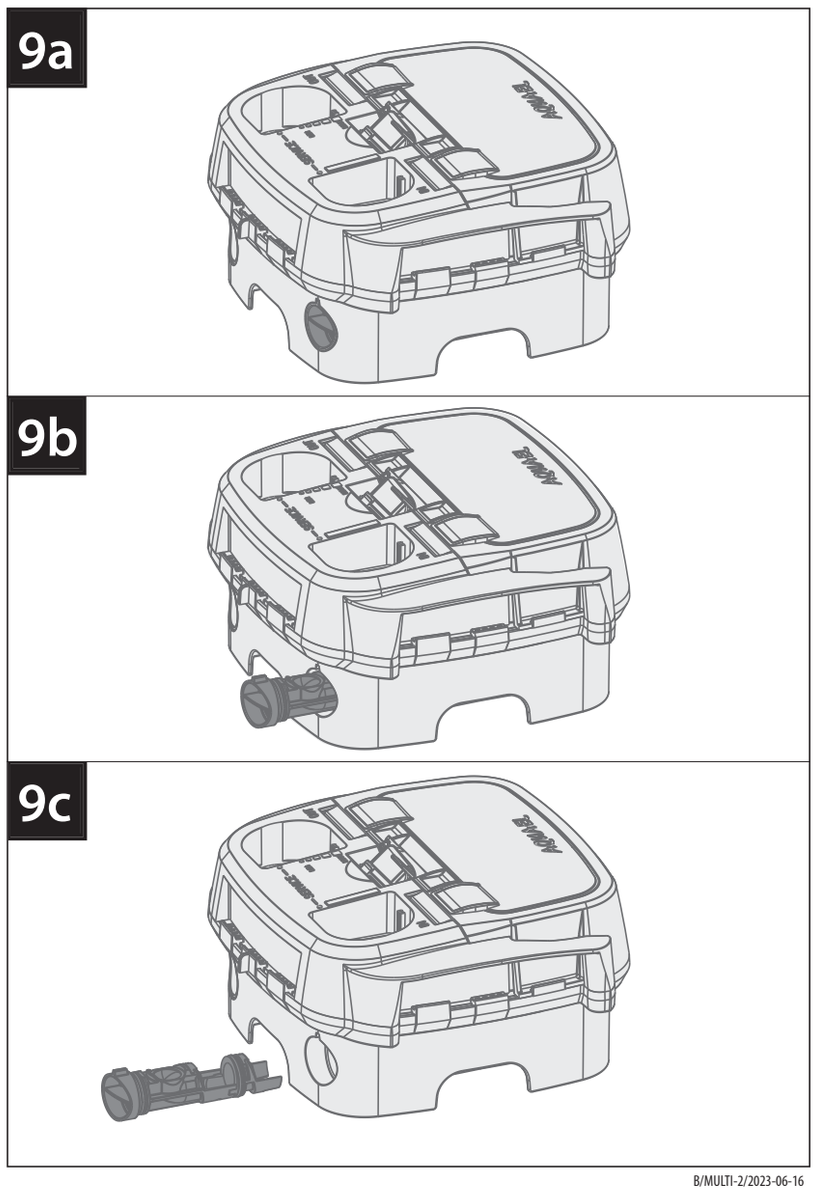
9a
9b
9c

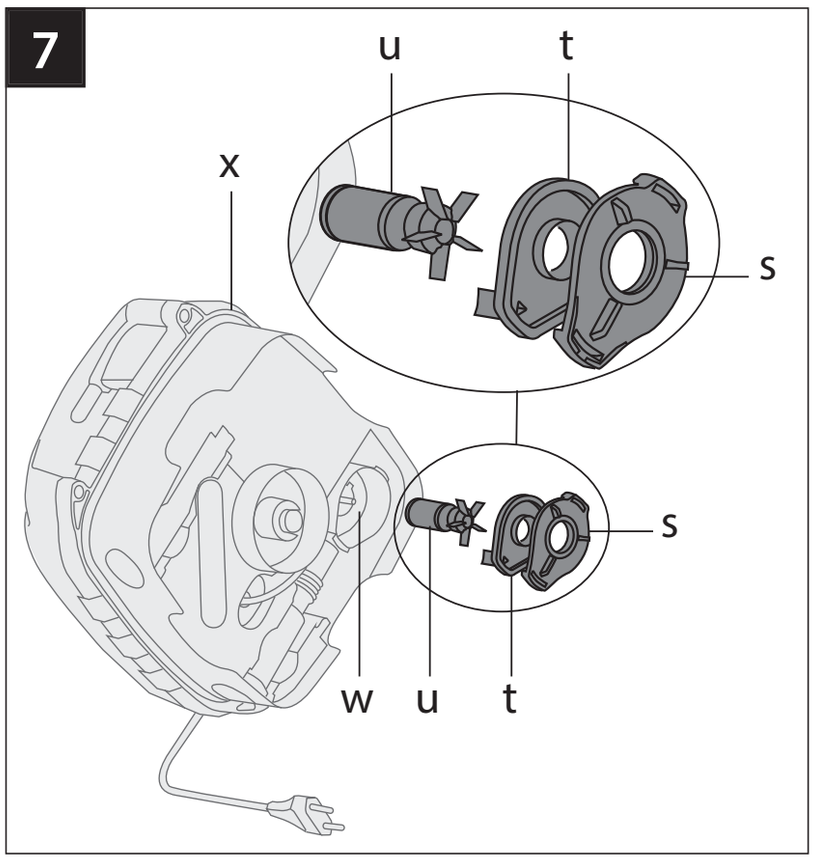
7
u
t
x
s
s
w
u
t

ENG TECHNICAL SUPPORT

Problem	Causes	Solutions
Frequent airlocking of the filter	**Air bubbles in the filter chamber and hoses**	**Set the IN valve to MAX position (open), only adjust the filter capacity with the OUT valve. It is also worth reducing the water flow by one line on the OUT valve, leaving the IN valve in the MAX position (open). Remove additional pre-filters/sponges from the water suction IN line. Check the distance from the filter cover to the water surface (it should be at least 70 cm) - add water to the tank or place the filter lower, as needed. Optimally adjust (shorten as much as possible) the length of the inlet hose (IN).**
The filter cover can not be attached to its container	The filter baskets are placed incorrectly	Place the filter baskets in the right way
	Filter baskets contain too many filter matherials	Remove excess filter matherials
Water leaks from the filter cover	There are debris or other objects on the filter container or on the cover gasket	Carefully clean the gasket, the edges of the container and filter cover
	The filter cover gasket is placed incorrectly, damaged (or missing)	Place correctly or replace the filter cover gasket
	The edge of the filter cover is damaged	Replace the filter cover
The filter motor is not working	Power off	Connect the filter to the power supply
	The rotor axis or rotor is damaged	Replace the rotor
	Rotor blocked by foreign objects (or missing rotor)	Clean the rotor chamber (or insert the rotor into the chamber)
Limited water outflow from the filter	The filter suction tube is stocked	Clean the suction tube of the filter
	Twisted or broken hoses make the flow of water difficult	Place the hoses correctly
	Heavily dirty filter hoses	Clean the hoses under running water using a hose cleaner
	The prefilter is clogged	Clean the pre-filter
	Filter materials are heavily dirty	Clean the filter materials
	Dirty rotor chamber	Clean the rotor chamber
Air in the filter	The distance between the level of the filter cover and the water level is too small	Place the filter cover at least 10 cm below the water level in the aquarium
The filter gives unusual noises when launched	The air inside the filter	Gently tilt the filter from the vertical to the pre-filter for a short moment (Fig. 8)
Priming lever is stuck and cannot be pulled	The lever is mechanically stuck in the filter chamber	Place a head of screwdriver in the groove located in the front of priming lever and use it to slightly pry the lever
After cleaning the prefilter, the filter stops pumping water.	Major filter airlocking	Tilt the filter about 30 degrees towards the prefilter cover and wait for it to bleed and start pumping water (see fig. 8). To accelerate the filter bleeding process, you can switch it off for a moment and then back on
Poor water flow through the filter cover	Cover plug contaminated	Clean the cover plug and the cover-plug socket (Fig. 9a-c)

PL POMOC TECHNICZNA

Problem	Przyczyna	Rozwiązanie
Częste zapowietrzenie się filtra	**Pęcherzyki powietrza w komorze i wężach filtra**	**Ustawić zawór IN w pozycji MAX (otwartej), dokonywać regulacji wydajności filtra wyłącznie za pomocą zaworu OUT. Warto również na zaworze OUT zmniejszyć wypływ wody o jedną kreskę pozostawiając zawór IN w pozycji MAX (otwarte). Zdemontować dodatkowe prefiltry/gąbki z przewodu IN zasysającego wodę. Sprawdzić odległość od pokrywy filtra do lustra wody (powinna wynosić co najmniej 70 cm) - w razie potrzeby dolać wody do zbiornika lub umieścić filtr niżej. Optymalnie dopasować (maksymalnie skrócić) długość węża wlotowego (IN).**
Nie można zamocować pokrywy filtra na jego pojemniku	Koszyki filtracyjne są niewłaściwie ułożone	Ułożyć koszyki filtracyjne we właściwy sposób
	Koszyki filtracyjne zawierają za dużo wkładów filtracyjnych	Usunąć nadmiar wkładów filtracyjnych
Spod pokrywy filtr wycieka woda	Na pojemniku filtra lub na uszczelce pokrywy znajdują się zanieczyszczenia lub ciała obce	Starannie oczyścić uszczelkę, krawędzie pojemnika i pokrywy
	Uszczelka pokrywy filtra jest niewłaściwie założona, uszkodzona (lub jej brak)	Założyć prawidłowo lub wymienić uszczelkę pokrywy filtra
	Krawędź pokrywy filtra jest uszkodzona	Wymienić pokrywę filtra
Silnik filtra nie pracuje	Wyłączone zasilanie	Podłączyć filtr do zasilania
	Oś wirnika lub wirnik są uszkodzone	Wymienić wirnik
	Wirnik zablokowany przez ciała obce (lub brak wirnika)	Oczyścić komorę wirnika (lub włożyć wirnik do komory)
Ograniczony wypływ wody z filtra	Rurka zasysająca filtra jest silnie zabrudzona	Oczyścić rurkę zasysającą filtra
	Skręcone lub złamane węże utrudniają przepływ wody	Ułożyć węże poprawnie
	Silnie zabrudzone węże filtra	Oczyścić węże pod bieżącą wodą przy pomocy wyciora do węży
	Prefiltr jest zatkany	Oczyścić prefiltr
	Materiały filtracyjne są silnie zabrudzone	Oczyścić materiały filtracyjne
	Zabrudzenie komory wirnika	Oczyścić komorę wirnika
W filtrze znajduje się powietrze	Odległość między poziomem pokrywy filtra a lustrem wody jest zbyt mała	Umieścić pokrywę filtra co najmniej 10 cm poniżej lustra wody w akwarium
Filtr po uruchomieniu wydaje nietypowe odgłosy	Powietrze we wnętrzu filtra	Delikatnie odchylić filtr od pionu w stronę prefiltra na krótką chwilę (patrz rys. 8)
Nie można wyciągnąć dźwigni służącej do zalewania filtra.	Mechaniczne zablokowanie dźwigni w komorze filtra.	Wsunąć śrubokręt w otwór znajdujący się w przedniej części dźwigni i za jego pomocą wysunąć ją na zewnątrz (patrz rys. 5 c).
Po oczyszczeniu prefiltra filtr przestaje tłoczyć wodę.	Duże zapowietrzenie filtra	Przechylić filtr pod kątem ok. 30 stopni w stronę pokrywy prefiltra i poczekać aż odpowietrzy się i zacznie tłoczyć wodę (patrz rys. 8). W celu przyspieszenia procesu odpowietrzania filtra dodatkowo można na chwilę wyłączyć go i włączyć ponownie
Słaby przepływ wody przez pokrywę filtra	Zanieczyszczony korek pokrywy	Wyczyścić korek pokrywy i gniazdo korka pokrywy (patrz rys. 9a-c)

DE TECHNISCHE UNTERSTÜTZUNG

Problem	Ursache	Lösung
Es gibt oft Luft im Filter	**Luftblasen in der Kammer und den Filterschläuchen**	**IN-Ventil auf die Position MAX (offen) stellen, Filterleistung ausschließlich mittels OUT-Ventil einstellen. Es ist auch sinnvoll, den Wasserdurchfluss am OUT-Ventil um einen Teilstrich zu verringern, wobei das IN-Ventil in der MAX-Position (offen) bleibt. Zusätzliche Vorfilter/Schwämme aus der IN-Leitung, die Wasser ansaugt, entfernen. Den Abstand zwischen Filterdeckel und Grundwasserspiegel prüfen (er sollte mindestens 70 cm betragen) - bei Bedarf Behälter mit mehr Wasser befüllen oder den Filter tiefer platzieren. Länge des Einlassschlauchs (IN) optimal anpassen (so weit wie möglich kürzen).**
Die Filterabdeckung kann nicht an ihrem Behälter befestigt werden	Die Filterkörbe sind falsch angeordnet	Ordne die Filterkörbe richtig an
	Filterkörbe enthalten zu viele Filterpatronen	Entfernen Sie überschüssige Filterpatronen
Wasser tritt aus dem Deckel aus	Am Filterbehälter oder an der Deckeldichtung befinden sich Fremdkörper oder Fremdkörper	Reinigen Sie die Dichtung, die Kanten des Behälters und den Deckel sorgfältig
	Die Filterdeckeldichtung ist falsch montiert, beschädigt (oder fehlt)	Pass richtig ein oder ersetzen Sie die Filterdeckeldichtung
	Die Kante der Filterabdeckung ist beschädigt	Ersetzen Sie die Filterabdeckung
Der Filtermotor funktioniert nicht	Ausschalten	Schließen Sie den Filter an die Stromversorgung an
	Die Rotorachse oder der Rotor ist beschädigt	Ersetzen Sie das Laufrad
	Rotor durch Fremdkörper blockiert (oder kein Rotor)	Reinigen Sie die Rotorkammer (oder fügen Sie den Rotor in die Kammer ein)
Begrenzter Abfluss von Wasser aus dem Filter	Das Filtersaugrohr ist stark verschmutzt	Reinigen Sie das Saugrohr des Filters
	Verdrehte oder gebrochene Schläuche erschweren den Wasserfluss	Ordne die Schläuche richtig an
	Stark verschmutzte Filterschläuche	Reinigen Sie die Schläuche unter fließendem Wasser mit einem Schlauchreiniger
	Der Vorfilter ist verstopft	Reinigen Sie den Vorfilter
	Filtermaterialien sind stark verschmutzt	Reinigen Sie die Filtermaterialien
	Verschmutzung der Rotorkammer	Reinigen Sie die Rotorkammer
Es ist Luft im Filter	Der Abstand zwischen dem Niveau der Filterabdeckung und dem Wasserstand ist zu klein	Platzieren Sie den Filterdeckel mindestens 10 cm unterhalb des Wasserspiegels im Aquarium
Der Filter erzeugt beim Start ungewöhnliche Geräusche	Die Luft im Filter	Kippen Sie den Filter vorsichtig für einen kurzen Moment von der Vertikalen zum Vorfilter (Abb. 8)
Der Entlüftungshebel steckt fest und kann nicht gezogen werden	Der Hebel steckt mechanisch in der Filterkammer	Setzen Sie einen Schraubendreherkopf in die Nut an der Vorderseite des Ansaughebels und hebeln Sie den Hebel leicht heraus (Abb. 5 c)
Nach der Reinigung des Vorfilters hört der Filter auf, das Wasser zu pumpen	Viel Luft im Filter	Den Filter im Winkel von ca. 30 Grad in Richtung des Deckels des Vorfilters neigen und warten, bis er entlüftet ist und anfängt, das Wasser zu pumpen (siehe Abb. 8). Um den Prozess der Entlüftung des Filters zusätzlich zu beschleunigen, kann man ihn für einen Moment ausschalten und erneut einschalten
Geringer Wasserdurchfluss durch den Filterdeckel	Deckelstopfen verschmutzt	Reinigen Sie den Deckelstopfen und den Sitz des Deckelstopfens (Abb. 9a-c)

FR SUPPORT TECHNIQUE

Problème	Cause	Solution
Présence d'air fréquente dans le filtre	**Bulles d'air dans l'enceinte et les tuyaux du filtre**	**Positionner la vanne IN en position MAX (ouverte), régler la capacité du filtre uniquement à l'aide de la vanne OUT. Il convient également de diminuer l'écoulement d'eau sur la vanne OUT d'une graduation, en laissant la vanne IN sur la position MAX (ouverte). Démonter les préfiltres/éponges supplémentaires du tuyau d'aspiration d'eau. Vérifier la distance entre le couvercle du filtre et la surface d'eau (elle doit être d'au moins 70 cm) – en cas de besoin, ajouter de l'eau ou placer le filtre plus bas. Adapter de manière optimale (raccourcir au maximum) la longueur du tuyau d'entrée (IN).**
Le couvercle du filtre ne peut pas être attaché à son conteneur	Les paniers de filtrage sont mal disposés	Disposez les paniers de filtrage dans le bon sens
	Les paniers filtrants contiennent trop de cartouches filtrantes	Retirer les cartouches filtrantes en excès
L'eau coule du couvercle	Il y a des débris ou des corps étrangers sur le récipient du filtre ou sur le joint du couvercle	Nettoyez soigneusement le joint, les bords du récipient et du couvercle
	Le joint du couvercle du filtre est mal installé, endommagé (ou manquant)	Monter correctement ou remplacer le joint du couvercle du filtre
	Le bord du couvercle du filtre est endommagé	Remplacez le couvercle du filtre
Le moteur du filtre ne fonctionne pas	Éteindre	Connecter le filtre à l'alimentation
	L'axe du rotor ou le rotor est endommagé	Remplacer la roue
	Rotor bloqué par des corps étrangers (ou pas de rotor)	Nettoyer la chambre du rotor (ou insérer le rotor dans la chambre)
Sortie d'eau limitée du filtre	Le tube d'aspiration du filtre est très sale	Nettoyer le tube d'aspiration du filtre
	Les tuyaux tordus ou cassés rendent le flux d'eau difficile	Disposez les tuyaux correctement
	Tuyaux filtrants très sales	Nettoyez les tuyaux sous l'eau courante en utilisant un nettoyeur de tuyau
	Le préfiltre est bouché	Nettoyer le préfiltre
	Les matériaux filtrants sont très sales	Nettoyer les matériaux de filtration
	Salissure de la chambre du rotor	Nettoyer la chambre du rotor
Il y a de l'air dans le filtre	La distance entre le niveau du couvercle du filtre et le niveau d'eau est trop petite	Placez le couvercle du filtre au moins 10 cm au-dessous du niveau de l'eau dans l'aquarium
Le filtre donne des bruits inhabituels au lancement	L'air à l'intérieur du filtre	Incliner doucement le filtre à partir de la verticale vers le préfiltre pour un court moment (Fig. 8)
Le levier d'amorçage est bloqué et ne peut pas être tiré	Le levier est bloqué mécaniquement dans la chambre du filtre	Placez une tête de tournevis dans la rainure située à l'avant du levier d'amorçage et utilisez-la pour faire levier légèrement (Fig. 5 c)
Après le nettoyage du préfiltre, le filtre arrête de pomper l'eau.	Trop grande pénétration de l'air dans le filtre	Inclinez le filtre à env. 30 degrés dans la direction du couvercle du préfiltre et attendre que l'air soit évacué et que le filtre commence à pomper l'eau (voir fig. 8). Pour accélérer l'évacuation de l'air, vous pouvez en plus arrêter le filtre pour un court instant et le remettre en marche
Faible débit d'eau à travers le couvercle du filtre	Le bouchon du couvercle est contaminé	Nettoyez le bouchon du couvercle et le siège du bouchon du couvercle (Fig. 9a-c)

RU ТЕХНИЧЕСКАЯ ПОДДЕРЖКА

Проблема	Причина	Решение
В фильтр часто проникает воздух	**Наличие пузырьков воздуха в камере и шлангах фильтра**	**Установить клапан IN в положение MAX (открытое), отрегулировать мощность фильтра с помощью клапана OUT. Также на клапане OUT необходимо уменьшить вытекание воды на одно деление, устанавливая клапан IN в положение MAX (открытое). Демонтировать дополнительные префильтры/губки из провода IN, засасывающего воду. Проверить расстояние от крышки фильтра до поверхности воды (оно должно составлять не менее 70 см) - в случае необходимости добавить воду в резервуар или разместить фильтр ниже. Оптимально подобрать (максимально сократить) длину впускного шланга (IN).**
Крышка фильтра не может быть прикреплена к контейнеру	Корзины фильтра неправильно расположены	Расположите корзины фильтра правильно
	Фильтрующие корзины содержат слишком много фильтрующих картриджей	Снять избыточные фильтровальные картриджи
Утечка воды из крышки	На контейнере фильтра или на прокладке крышки имеются обломки или посторонние предметы	Тщательно очистите прокладку, края контейнера и крышки
	Прокладка крышки фильтра неправильно установлена, повреждена (или отсутствует)	Правильно установите или замените прокладку крышки фильтра
	Повреждение крышки фильтра повреждено	Заменить крышку фильтра
Двигатель фильтра не работает	Выключить питание	Подключите фильтр к источнику питания
	Повреждена ось ротора или ротор	Заменить ротор
	Ротор заблокированный посторонними предметами (или без ротора)	Очистите камеру ротора (или вставьте ротор в камеру)
Ограниченный отток воды из фильтра	Всасывающая трубка фильтра сильно загрязнена	Очистите всасывающую трубку фильтра
	Скрученные или сломанные шланги затрудняют поток воды	Правильно установите шланги
	Сильно загрязненные фильтрующие шланги	Очистите шланги под проточной водой, используя очиститель для шланга
	Префильтр забивается	Очистите предварительный фильтр
	Фильтрующие материалы сильно загрязнены	Очистите фильтрующие материалы
	Загрязнение роторной камеры	Очистите камеру ротора
В фильтре есть воздух	Расстояние между уровнем крышки фильтра и уровнем воды слишком мало	Поместите крышку фильтра не менее чем на 10 см ниже уровня воды в аквариуме
Фильтр дает необычные звуки при запуске	Воздух внутри фильтра	Осторожно наклоните фильтр от вертикали до предварительного фильтра на короткое время (Рис. 8)
Рычаг заправки застрял и не может быть вытянут	Рычаг механически застрял в камере фильтра	Поместите головку отвертки в паз, расположенный в передней части рычага заливки, и используйте его, чтобы слегка приподнять рычаг. (Рис. 5 c)
После очищения префильтра фильтр перестает качать воду	Завоздушивание фильтра	Наклонить фильтр под углом 30 градусов в сторону крышки префильтра и подождать, чтобы он развоздушился и начала качать воду (см. рис.8). Для ускорения процесса завоздушивания фильтра можно выключить его на непродолжительное время и включить повторно
Слабый поток воды через крышку фильтра	Загрязнение пробки крышки	Очистить пробку крышки и гнездо пробки крышки (Рис. 9a-c)

ES SOPORTE TÉCNICO

Problema	Causa	Solución
Aireación frecuente del filtro	**Burbujas de aire en la cámara y en las mangueras del filtro**	**Ajustar la válvula IN a MAX (abierta), ajustar la capacidad del filtro únicamente con la válvula OUT También es importante reducir el flujo de agua en la válvula OUT en una línea, dejando la válvula IN en la posición MAX (abierta). Desmontar los prefiltros/esponjas adicionales de la entrada de agua IN. Comprobar la distancia de la tapa del filtro a la superficie del agua (debe ser de al menos 70 cm) – si fuese necesario, añadir agua al depósito o colocar el filtro debajo. Ajustar adecuadamente (acortar al máximo) la longitud de la manguera de entrada (IN).**
La cubierta del filtro no se puede unir a su contenedor	Las cestas de filtro están mal arregladas	Arregle las cestas de filtro de la manera correcta
	Las cestas de filtro contienen demasiados cartuchos de filtro	Retire el exceso de cartuchos de filtro
El agua se escapa de la tapa	Hay restos u objetos extraños en el contenedor del filtro o en la junta de la tapa	Limpie cuidadosamente la junta, los bordes del recipiente y la tapa
	La junta de la tapa del filtro está mal ajustada, dañada (faltante)	Ajuste correctamente o reemplace la junta de la tapa del filtro
	El borde de la cubierta del filtro está dañado	Reemplace la cubierta del filtro
El motor del filtro no funciona	Apagar	Conecte el filtro a la fuente de alimentación
	El eje del rotor o rotor está dañado	Reemplace el impulsor
	Rotor bloqueado por objetos extraños (o sin rotor)	Limpie la cámara del rotor (o inserte el rotor en la cámara)
Salida de agua limitada del filtro	El tubo de succión del filtro está muy sucio	Limpie el tubo de succión del filtro
	Las mangueras torcidas o rotas dificultan el flujo del agua	Arregle las mangueras correctamente
	Mangueras de filtro muy sucias	Limpie las mangueras con agua corriente con un limpiador de mangueras
	El prefiltro está obstruido	Limpie el prefiltro
	Los materiales filtrantes están muy sucios	Limpia los materiales de filtración
	Suciedad de la cámara del rotor	Limpie la cámara del rotor
Hay aire en el filtro	La distancia entre el nivel de la cubierta del filtro y el nivel del agua es demasiado pequeña	Coloque la cubierta del filtro al menos 10 cm por debajo del nivel del agua en el acuario
El filtro emite ruidos inusuales cuando se lanza	El aire dentro del filtro	Inclina suavemente el filtro desde la vertical al prefiltro por un breve momento (Dib. 8)
La palanca de cebado está atascada y no se puede tirar	La palanca está atascada mecánicamente en la cámara del filtro.	Coloque una cabeza de destornillador en la ranura ubicada en la parte delantera de la palanca de cebado y utilícela para hacer palanca levemente la palanca (Dib. 5 c)
Tras limpiar el prefiltro, el filtro deja de bombear agua	Aireación excesiva del filtro	Inclina el filtro en un ángulo de aproximadamente 30 grados hacia la tapa del filtro y espera hasta que purgue el aire y empiece a bombear agua (ver fig. 8). Para acelerar el proceso de purgado del aire, también puedes apagar durante un tiempo y encender de nuevo el filtro
Caudal bajo de agua a través de la tapa del filtro	Tapa contaminada	Limpie el tapón de la tapa y la base del tapón (Dib. 9a-c)

IT SUPPORTO TECNICO

Problema	Causa	Soluzione
Frequente aerazione del filtro	**Bolle d'aria nella camera del filtro e nei tubi**	**Impostare la valvola IN sulla posizione MAX (aperta), regolare l'efficienza del filtro esclusivamente tramite la valvola OUT. È opportuno inoltre ridurre il flusso d'acqua nella valvola OUT di una linea, lasciando la valvola IN sulla posizione MAX (aperta). Rimuovere i prefiltri/le spugne aggiuntivi dal tubo IN di aspirazione dell'acqua. Controllare la distanza dal coperchio del filtro alla superficie dell'acqua (dovrebbe essere pari ad almeno 70 cm) - se necessario, aggiungere acqua nel recipiente o collocare il filtro più in basso. Regolare in modo ottimale (accorciare al massimo) la lunghezza del tubo di ingresso (IN).**
Il coperchio del filtro non può essere collegato al suo contenitore	I cesti filtranti sono disposti in modo errato	Disporre i cestelli del filtro nel modo giusto
	I cesti filtranti contengono troppe cartucce filtranti	Rimuovere le cartucce filtranti in eccesso
Perdite d'acqua dal coperchio	Sul contenitore filtro o il coperchio della tenuta di impurità o corpi estranei	Pulire accuratamente la guarnizione, i bordi del contenitore e il coperchio
	La guarnizione del coperchio del filtro è montata in modo errato, danneggiata (o mancante)	Montare correttamente o sostituire la guarnizione del coperchio del filtro
	Il bordo del coperchio del filtro è danneggiato	Sostituire il coperchio del filtro
Il motore del filtro non funziona	Spegni	Collegare il filtro all'alimentazione
	L'asse del rotore o il rotore è danneggiato	Sostituire la girante
	Rotore bloccato da oggetti estranei (o senza rotore)	Pulire la camera del rotore (o inserire il rotore nella camera)
Limitato deflusso di acqua dal filtro	Il tubo di aspirazione del filtro è molto sporco	Pulire il tubo di aspirazione del filtro
	Tubi ritorti o rotti rendono difficile il flusso dell'acqua	Disporre i tubi in modo corretto
	Tubi filtranti molto sporchi	Pulire i tubi flessibili con acqua corrente usando un detergente per tubi
	Il prefiltro è ostruito	Pulire il prefiltro
	I materiali filtranti sono molto sporchi	Pulire i materiali di filtrazione
	Insudiciamento della camera del rotore	Pulire la camera del rotore
C'è aria nel filtro	La distanza tra il livello del coperchio del filtro e il livello dell'acqua è troppo piccola	Mettere il coperchio del filtro di almeno 10 cm sotto il livello dell'acqua in acquario
Il filtro emette rumori insoliti quando viene lanciato	L'aria all'interno del filtro	Inclinare delicatamente il filtro dalla verticale verso il prefiltro per un breve periodo (Fig. 8)
La leva di adescamento è bloccata e non può essere tirata	La leva è bloccata meccanicamente nella camera del filtro	Inserire una testa di cacciavite nella scanalatura situata nella parte anteriore della leva di adescamento e usarla per sollevare leggermente la leva (Fig. 5 c)
Dopo la pulizia del prefiltro, il filtro smette di pompare l'acqua	Forte presenza d'aria nel filtro	Inclinare il filtro con un angolo di circa 30 gradi in direzione del coperchio del prefiltro, attendere che l'aria fuoriesca e che inizi il pompaggio dell'acqua (vedi fig. 8). Per accelerare il processo di eliminazione dell'aria dal filtro, esiste anche la possibilità di spegnerlo e riaccenderlo dopo qualche istante
flusso d'acqua debole attraverso il coperchio del filtro	Tappo del coperchio contaminato	Pulire il tappo del coperchio e il suo alloggiamento (Fig. 9a-c)

CZ TECHNICKÁ PODPORA

Problém	Příčina	Řešení
Časté zavzdušňování filtru	**Vzduchové bubliny v komoře a hadicích filtru**	**Nastavte ventil IN do polohy MAX (otevřeno), upravujte kapacitu filtru pouze pomocí ventilu OUT. Rovněž se vyplatí snížit průtok vody na ventilu OUT o jednu čárku, přičemž ventil IN zůstane v poloze MAX (otevřeno). Odstraňte další předfiltry/houby z sacího potrubí IN. Zkontrolujte vzdálenost od krytu filtru k vodní hladině (musí být nejméně 70 cm) - v případě potřeby doplňte vodu do nádrže nebo umístěte filtr níže. Optimálně seřiďte (maximálně zkraťte) délku přívodní hadice (IN).**
Kryt filtru nelze připevnit k jeho kontejneru	Filtrační koše jsou nesprávně uspořádány	Uspořádejte filtrační koše správným způsobem
	Filtrační koše obsahují příliš mnoho filtračních kazet	Odstraňte přebytečné filtrační patrony
Voda uniká z víka	Na filtrační nádobě nebo na těsnění krytu jsou nečistoty nebo cizí předměty	Pečlivě vyčistěte těsnění, okraje nádoby a víko
	Těsnění filtru je nesprávně namontováno, poškozeno (nebo chybějící)	Namontujte správně nebo vyměňte těsnění krytu filtru
	Hrana krytu filtru je poškozená	Vyměňte kryt filtru
Filtr motoru nefunguje	Vypněte	Připojte filtr k napájení
	Osa rotoru nebo rotor jsou poškozeny	Vyměňte rotor
	Rotor zablokovaný cizími předměty (nebo bez rotoru)	Vyčistěte komoru rotoru (nebo vložte rotor do komory)
Omezený odtok vody z filtru	Ací trubice filtru je silně znečištěná	Vyčistěteací trubku filtru
	Kroucené nebo zlomené hadice zpomalují tok vody	Hadice řádně usaďte
	Silně znečištěné filtrační hadice	Hadice očistěte pod tekoucí vodou pomocí hadice
	Předřazený filtr je ucpaný	Předfiltr vyčistěte
	Filtrační materiály jsou silně znečištěné	Vyčistěte filtrační materiály
	Znečištění komory rotoru	Vyčistěte komoru rotoru
Ve filtru je vzduch	Vzdálenost mezi úrovní krytu filtru a hladinou vody je příliš malá	Umístěte kryt filtru nejméně o 10 cm pod hladinu vody v akváriu
Filtr poskytuje při startu neobvyklé zvuky	Vzduch uvnitř filtru	Jemně sklopte filtr ze svislice na předfilter na krátkou chvíli (Obr. 8)
Páka nastřikování je zaseknutá a nelze ji vytáhnout	Páka je mechanicky zaseknuta ve filtrační komoře	Umístěte hlavu šroubováku do drážky umístěné v přední části spouštěcí páky a použijte ji k mírnému uvolnění páky (Obr. 5 c)
Po vyčištění předfiltru filtr přestane čerpat vodu	Velké zavzdušnění filtru	Nakloňte filtr pod úhlem přibližně 30 stupňů směrem ke krytu předfiltru a počkejte, až se odvzdušní a začne čerpat vodu (viz obr. 8). Chcete-li odvzdušnění filtru urychlit, můžete jej na chvíli vypnout a znovu zapnout
Slabý průtok vody víkem filtru	Znečištěná zátka víka	Vyčistěte zátku a zásuvku zátky ve víku (Obr. 9a-c)

HU TECHNIKAI TÁMOGATÁS

Probléma	Ok	Megoldás
A szűrő gyakori levegősödése	**Levegőbuborékok a szűrőkamrában és tömlőben**	**Helyezze az IN szelepet MAX (nyitott) helyzetbe, a szűrő hatékonyságát kizárólag az OUT szelep segítségével állítsa be. Ezen felül érdemes az OUT szelepen egy vonalnyival csökkenteni a vízkifolyást, az IN szelepet MAX (nyitott) helyzetben hagyva. Szerelje le az IN vízfelszívó vezetéken található plusz előszűrőket/szivacsokat. Ellenőrizze a szűrőfedél és a vízfelszín közötti távolságot (legyen legalább 70 cm) - szükség esetén öntsön vizet a tartályba vagy helyezze lejjebb a szűrőt. Állítsa be optimálisan (maximálisan rövidítse le) a beömlő (IN) tömlő hosszát.**
A szűrőfedelet nem lehet a tartályhoz rögzíteni	A szűrő kosarak helytelenül vannak elrendezve	Helyezze el a szűrőkosarakat a megfelelő módon
	A szűrő kosarak túl sok szűrőtartályt tartalmaznak	Távolítsa el a felesleges szűrőbetéteket
A fedélről a víz szivárog	Vannak törmelék vagy idegen tárgyak a szűrőtartályban vagy a burkolat tömítésén	Óvatosan tisztítsa meg a tömítést, a tartály és a fedél széleit
	A szűrőfedél tömítése nem megfelelő, sérült (vagy hiányzik)	Illessze be megfelelően vagy cserélje ki a szűrőfedél tömítését
	A szűrőfedél széle sérült	Cserélje ki a szűrő fedelét
A szűrőmotor nem működik	Kapcsolja ki	Csatlakoztassa a szűrőt a tápegységhez
	A rotor tengelye vagy rotor sérült	Cserélje ki a járókereket
	Idegen tárgyak által blokkolt rotor (vagy nincs rotor)	Tisztítsa meg a rotorházat (vagy helyezze be a rotorot a kamrába)
Korlátozott mennyiségű víz kiáramlása a szűrőből	A szűrő szívócső erősen szennyezett	Tisztítsa meg a szűrő szívócsövét
	A sodrott vagy törött tömlők nehézkessé teszik a víz áramlását	Helyezze el megfelelően a tömlőket
	Erősen szennyezett szűrőtömlők	Tisztítsa meg a tömlőket folyó víz alatt egy tömlő tisztító segítségével
	Az előszűrő eltömődött	Tisztítsa meg az előszűrőt
	A szűrőanyagok erősen szennyezettek	Tisztítsa meg a szűrőanyagokat
	A rotoros kamra talajzása	Tisztítsa meg a rotorházat
A szűrőben levegő van	A szűrőfedél és a vízszint közötti távolság túl kicsi	Helyezze a szűrő fedelét legalább 10 cm-re az akvárium vízszintje alatt
A szűrő indításkor szokatlan zajokat ad	A levegő a szűrő belsejében	Óvatosan döntse el a szűrőt a függőlegesről az előszűrőre rövid ideig (8. rajz)
A feltöltő kart elakadt, és nem lehet húzni	A kar mechanikusan be van ragasztva a szűrőkamrába	Helyezzen egy csavarhúzó fejét a fogantyú elülső oldalán található horonyba, és használja a kar emeléséhez (5 c. rajz)
Az előszűrő tisztítása után a szűrőből nem áramlik víz	A szűrő nagy mértékben levegősödött	Döntse meg a szűrőt kb. 30 fokban az előszűrő fedelének irányába és várja meg, hogy megtörténjen a légtelenítés és víz áramoljon (lásd 8. ábra). A szűrő légtelenítésének felgyorsítása érdekében egy pillanatra kapcsolja azt ki és be
Gyenge vízáramlás a szűrőfedélen keresztül	A fedélben található dugó szennyezett	Tisztítsa meg a fedél dugóját és a dugó foglalatát (9a-c. rajz)

SE TEKNISKT STÖD

Problem	Orsak	Lösning
Det kommer ofta in luft i filtret	**Luftbubblor i filtrets kammare och slangar**	**Ställ IN-ventilen i MAX läge (öppet), justera filtrets kapacitet endast med OUT-ventilen. Det är också bra att minska vattenflödet med ett streck med hjälp av OUT-ventilen och lämna IN-ventilen i MAX läge (öppet). Ta bort de extra förfiltren/svamparna från IN-ledningen som suger upp vatten. Kontrollera avståndet från filterkåpan till vattenytan (det ska vara minst 70 cm) – fyll på vatten i tanken eller sätt filtret lägre ner vid behov. Justera (förkorta så mycket som möjligt) inloppsslangens längd (IN) optimalt.**
Filterlocket kan inte fästas i behållaren	Filterkorgarna är felaktigt ordnade	Ordna filterkorgarna på rätt sätt
	Filterkorgar innehåller för många filterpatroner	Ta bort överskott av filterpatroner
Vatten läcker ut från locket	Det finns skräp eller främmande föremål på filterbehållaren eller på kåpan	Rengör försiktigt packningen, behållarens kanter och lock
	Filterpaketet är felaktigt monterat, skadat (eller saknas)	Montera korrekt eller byt ut filterkåpan
	Filterkåpan är skadad	Sätt tillbaka filterlocket
Filtermotorn fungerar inte	Slå av	Anslut filtret till strömförsörjningen
	Rotorns axel eller rotorn är skadad	Byt ut pumphjulet
	Rotor blockerad av främmande föremål (eller ingen rotor)	Rengör rotorkammaren (eller sätt in rotorn i kammaren)
Begränsat utflöde av vatten från filtret	Filter sugröret är tungt nedsmutsat	Rengör filtrets sugrör
	Twisted eller broken slangar gör vattenflödet svårt	Ordna slangarna på rätt sätt
	Tunga smutsiga filterslangar	Rengör slangarna under rinnande vatten med en slangrengörare
	Förfilteret är igensatt	Rengör förfilteret
	Filtermaterial är tunga smutsiga	Rengör filtreringsmaterialet
	Smutsning av rotorkammaren	Rengör rotorkammaren
Det finns luft i filtret	Avståndet mellan filterkåpan och vattennivån är för liten	Placera filterlocket minst 10 cm under vattennivån i akvariet
Filtret ger ovanliga ljud när den startas	Luften inuti filtret	Luta försiktigt filtret från vertikalt till förfilter i ett kort ögonblick (Bild 8)
Spännhandtaget är fast och kan inte dras	Hävarmen är mekaniskt fast i filterkammaren	Placera ett skruvmejselhuvud i spåret på framsidan av spaken och använd den för att svänga spaken något (Bild 5 c)
Filtret slutar pumpa vatten när du har rengjort förfiltret.	Mycket luft har kommit in i filtret	Luta filtret ca 30 grader mot förfilterlocket och vänta tills filtret avluftas och börjar pumpa vatten (se fig. 8). För att påskynda avluftningsprocessen kan du dessutom stänga av filtret en kort stund och sätta på det igen.
Dåligt vattenflöde genom filterlocket	Förorenad kork i locket	Rengör korken och korksätet i locket (Bild 9a-c)

SK TECHNICKÁ PODPORA

Problém	Príčina	Riešenie
Časté zavzdušnenie filtra	**Vzduchové bublinky v komore a hadiciach filtra**	**Nastavte ventil IN do polohy MAX (otvorené), reguláciu výkonnosti filtra robte výhradne s pomocou ventilu OUT. Na ventile OUT je tiež dobré znížiť vytekanie vody o jednu čiarku a ponechať pritom ventil IN v polohe MAX (otvorené). Demontujte prídavné vstupné filtre/hubky z hadice IN nasávajúcej vodu. Skontrolujte vzdialenosť od veka filtra k vodnej hladine (mala by predstavovať minimálne 70 cm) – v prípade potreby dolejte vodu do nádrže alebo umiestnite filter nižšie. Optimálne prispôsobte (maximálne skráťte) dĺžku prívodnej hadice (IN).**
Nemožno pripevniť veko filtra na jeho nádobe	Filtračné košíky nie sú správne umiestnené	Umiestnite filtračné košíky správne
	Filtračné košíky obsahujú príliš filtračných vložiek	Odstráňte prebytočné filtračné vložky
Spod veka filtra vyteká voda	Na nádobe filtra alebo na tesnení veka sa nachádzajú nečistoty alebo cudzie telesá	Starostlivo očistite tesnenie, hrany nádoby a veka
	Tesnenie veka filtra je nesprávne nasadené, poškodené (alebo chýba)	Nasaďte správne alebo vymeňte tesnenie veka filtra
	Hrana veka filtra je poškodená	Vymeniť kryt filtra
Motor filtra nepracuje	Vypnuté napájanie	Pripojiť filter k napájaniu
	Os rotora alebo rotor sú poškodené	Vymeniť rotor
	Rotor je zablokovaný cudzími telesami (alebo rotor chýba)	Očistite komoru rotora (alebo vložte rotor do komory)
Obmedzený výtok vody z filtra	Nasávacia rúrka filtra je silne znečistená	Očistiť nasávaciu rúrku filtra
	Skrútené alebo zlomené hadice komplikujú prietok vody	Umiestnite hadice správne
	Silne znečistené hadice filtra	Očistite hadice pod tečúcou vodou s pomocou pomôcky na preštuchávanie hadíc
	Vstupný filter je upchatý	Očistite vst